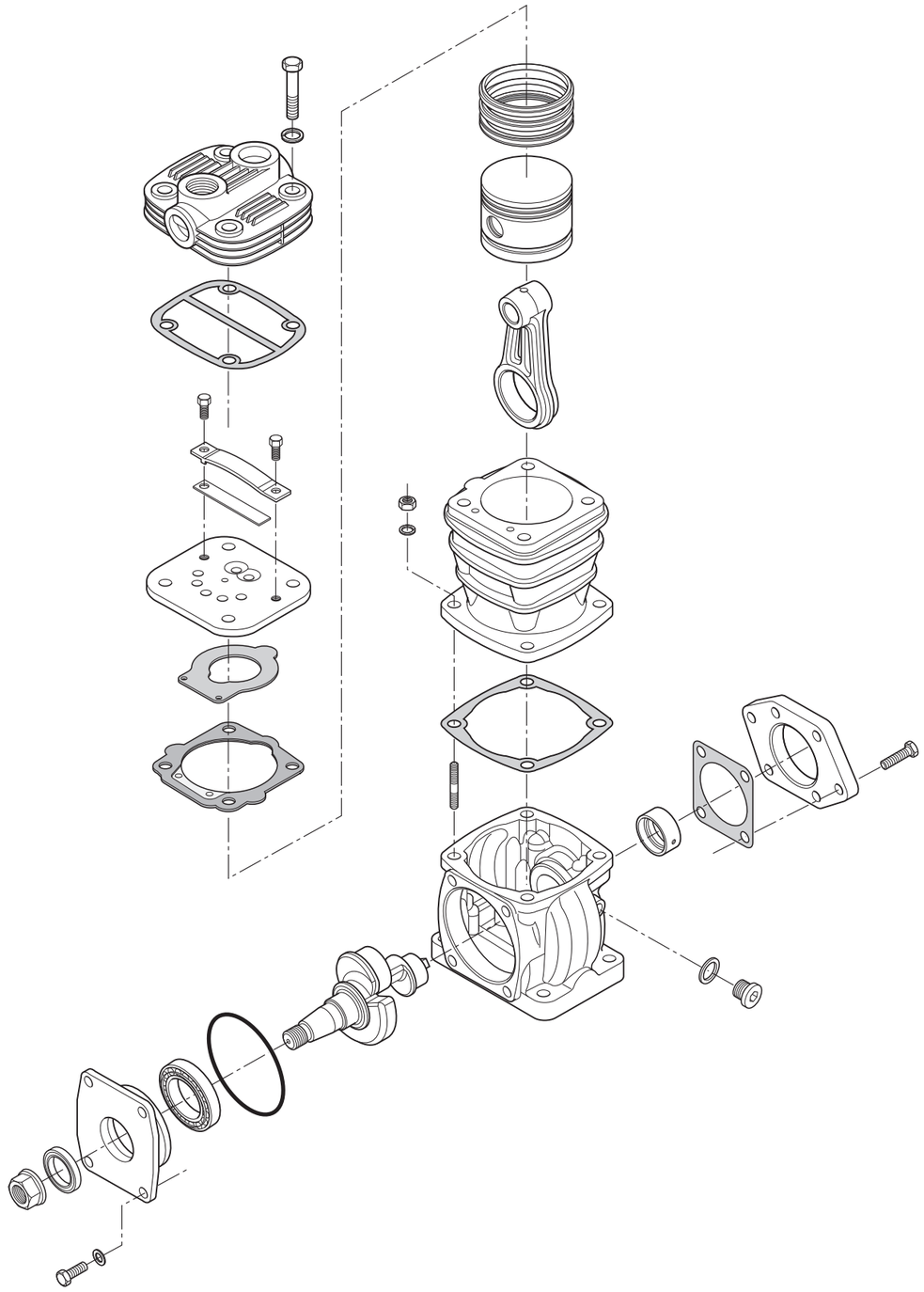

816.0001-0