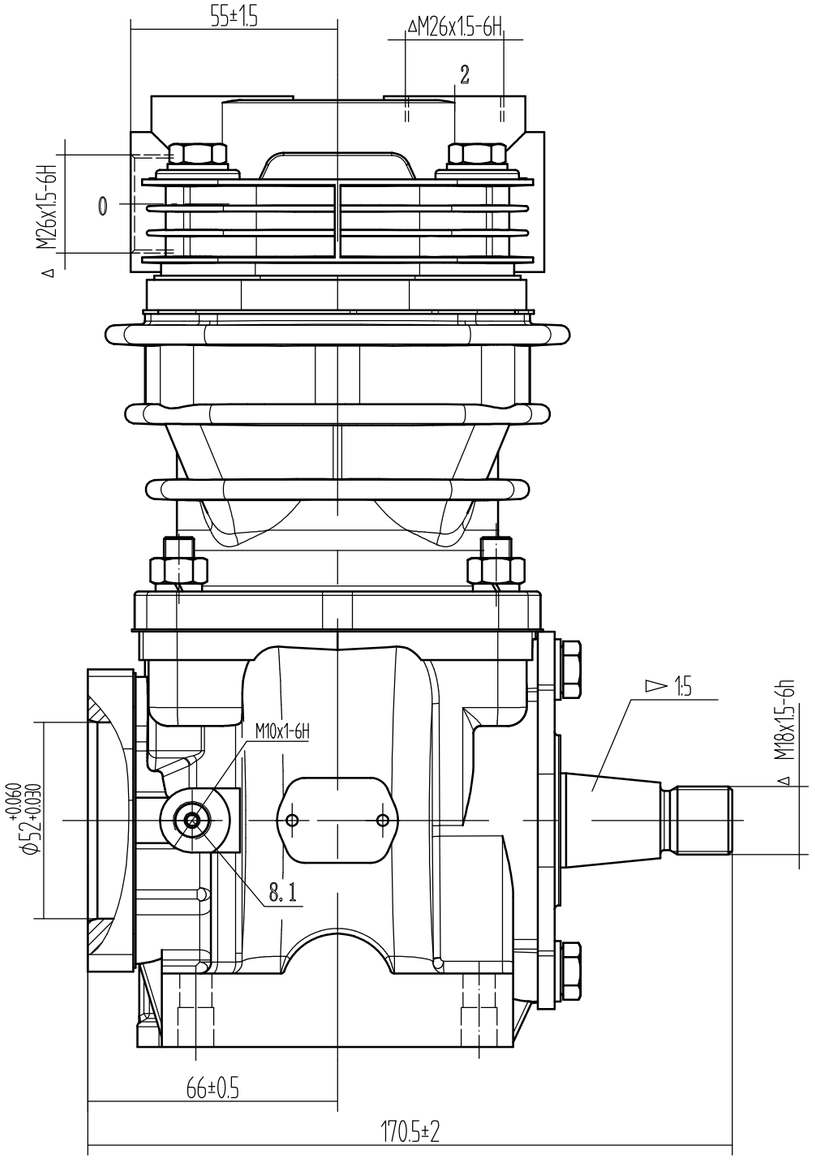


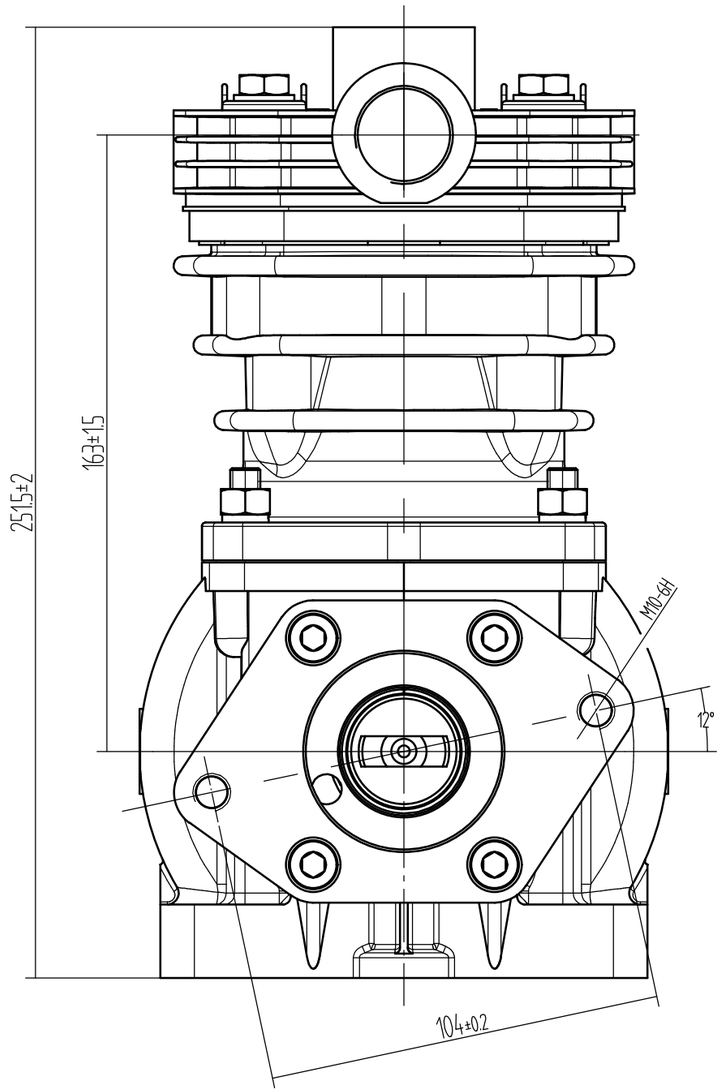


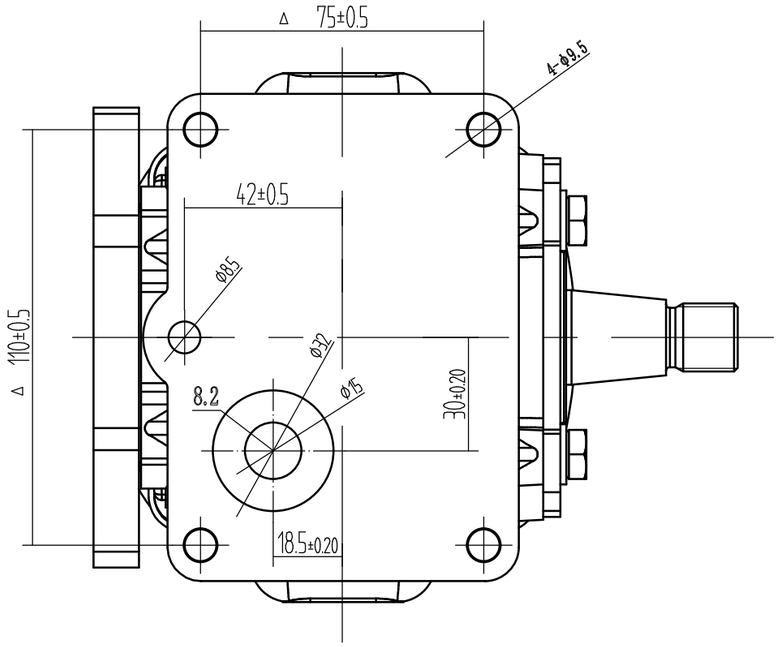


0 - Entrada de ar
2 - Saída de ar
8.1 - Entrada de lubrificação
8.2 - Saída de lubrificação

| | | | | |
|---|---|---|---|---|
| Projetista: Juliano G | | SCHULZ | | |
| Revisor Técnico: Gustavo S | | | | |
| Revisor Técnico: Jefferson P | | | | |
| Código: 816.0001-0 | Aplicação: MB OM364 e OM366 | Escala: 2:3 | Peso: 9,91 kg | Dimensão: A3 |
| Denominação: Compressor de ar monocilindro | | Data: 20/02/2026 | Visto | Versão |